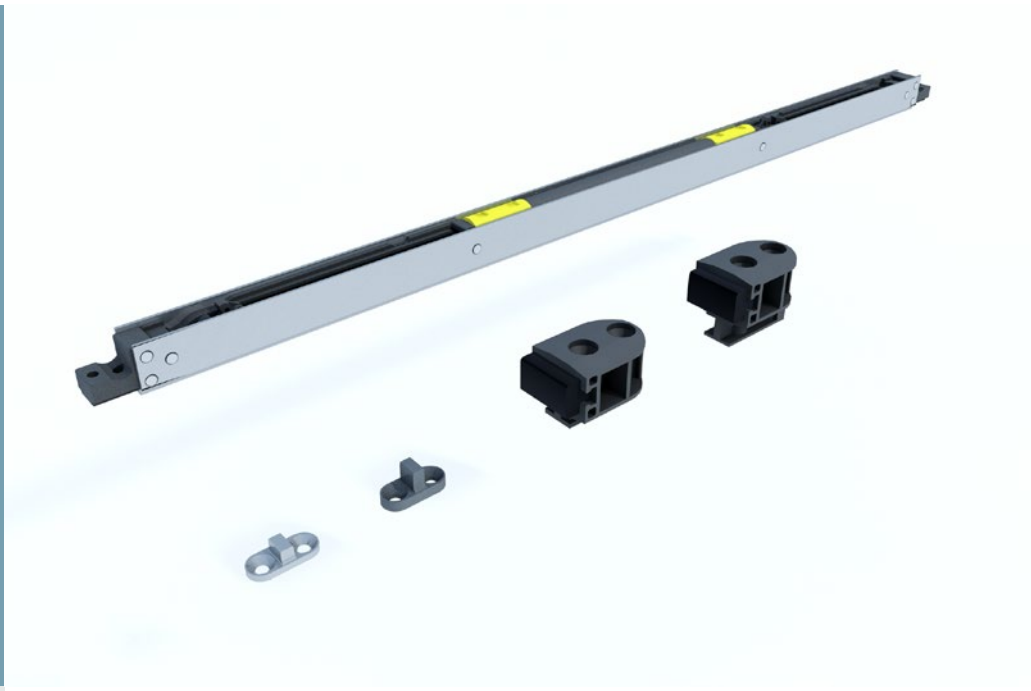

Trockenbau-Systeme | 08/2016

Knauf Pocket Kit

Montageanleitung Twin Dämpfer

Inhalt

Lieferumfang 2
Tür ausbauen 3
Position der Türaufnahmen kontrollieren und ggf. ändern 3
Laufwagen entfernen 4
Raststopper auf Taschenseite ausbauen 4
Anschlagstopper auf Taschenseite einsetzen 5
Laufwagen wieder einsetzen 5
Mitnehmer auf der Taschenseite montieren 6
Dämpfer vorspannen und einsetzen 6
Anschlagstopper auf Anschlagseite montieren 8
Mitnehmer auf der Anschlagseite montieren 8
Stopper auf Taschenseite positionieren 9

Schemazeichnungen

Ergänzungskit für Einzugsdämpfung

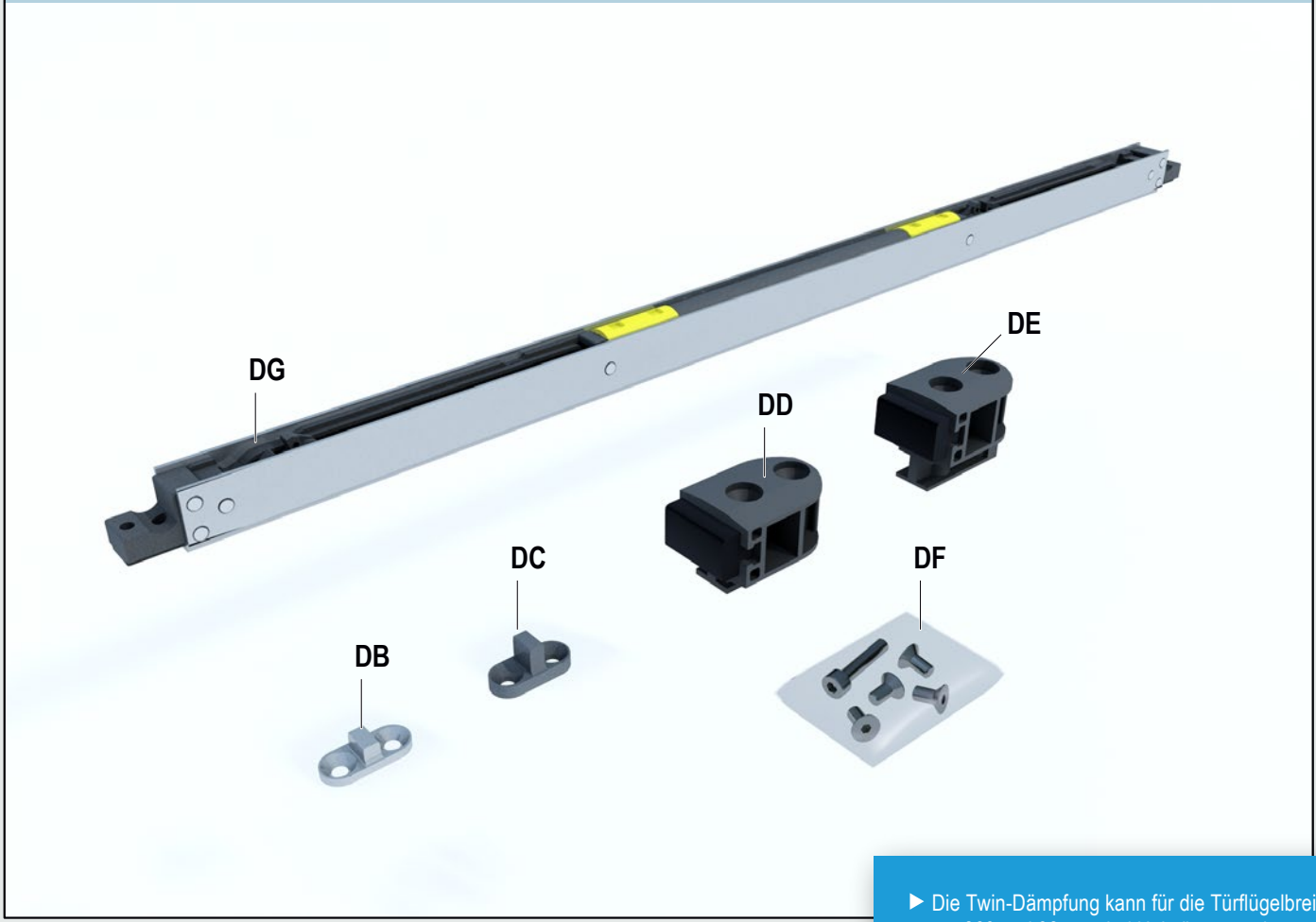

- Die Twin-Dämpfung kann für die Türflügelbreiten 860 und 985mm bei Holztüren, sowie 985mm bei Glastüren eingesetzt werden.
- Nicht mit der verdeckten liegenden Türaufnahme für Holztürblätter verwendbar.

Twin-Dämpfer

Lieferumfang

DG: Einzugsdämpfer beidseitig, 1x
DB: Auslöser Taschenseite, 1x
DC: Auslöser Anschlagseite, 1x
DD: Anschlagstopper Taschenseite, 1x
DE: Anschlagstopper Anschlagseite, 1x
DF: Schraubenbeutel, 1x

1 Tür ausbauen

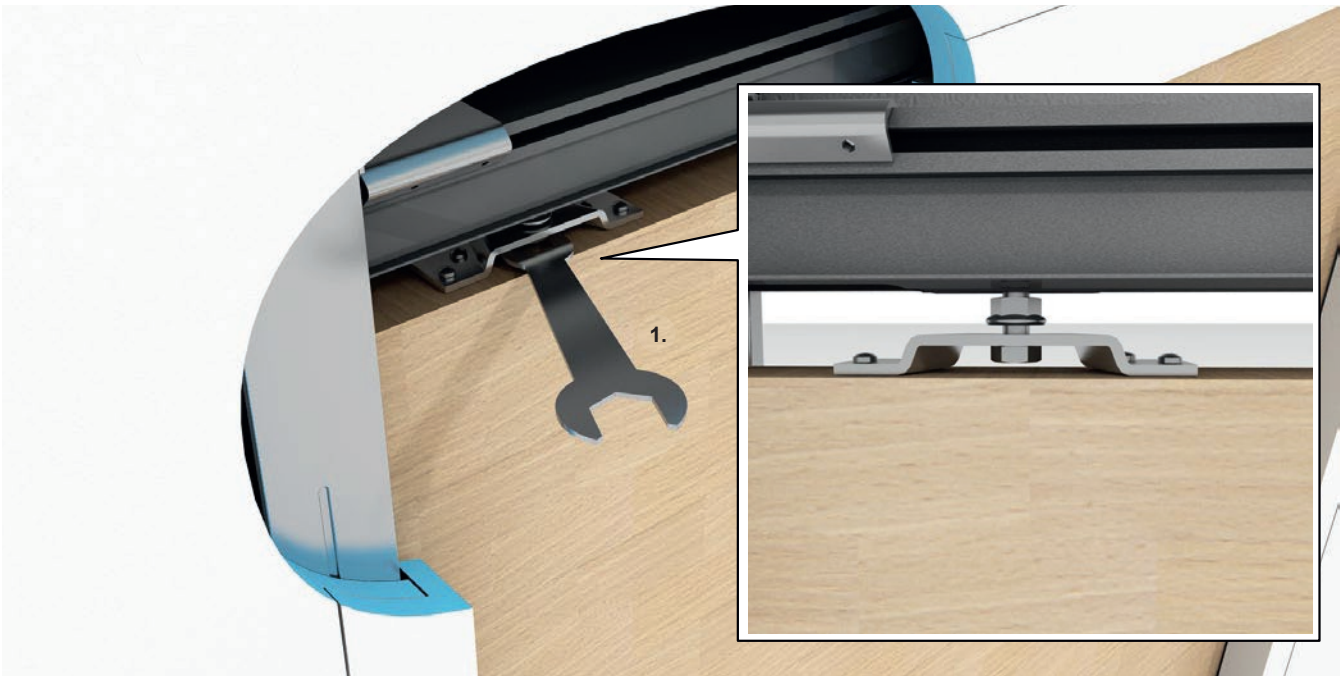

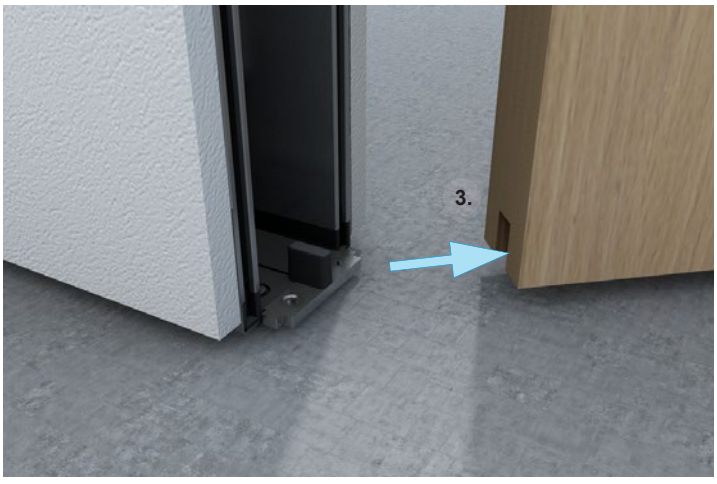

2 Position der Türaufnahmen kontrollieren und ggf. ändern.

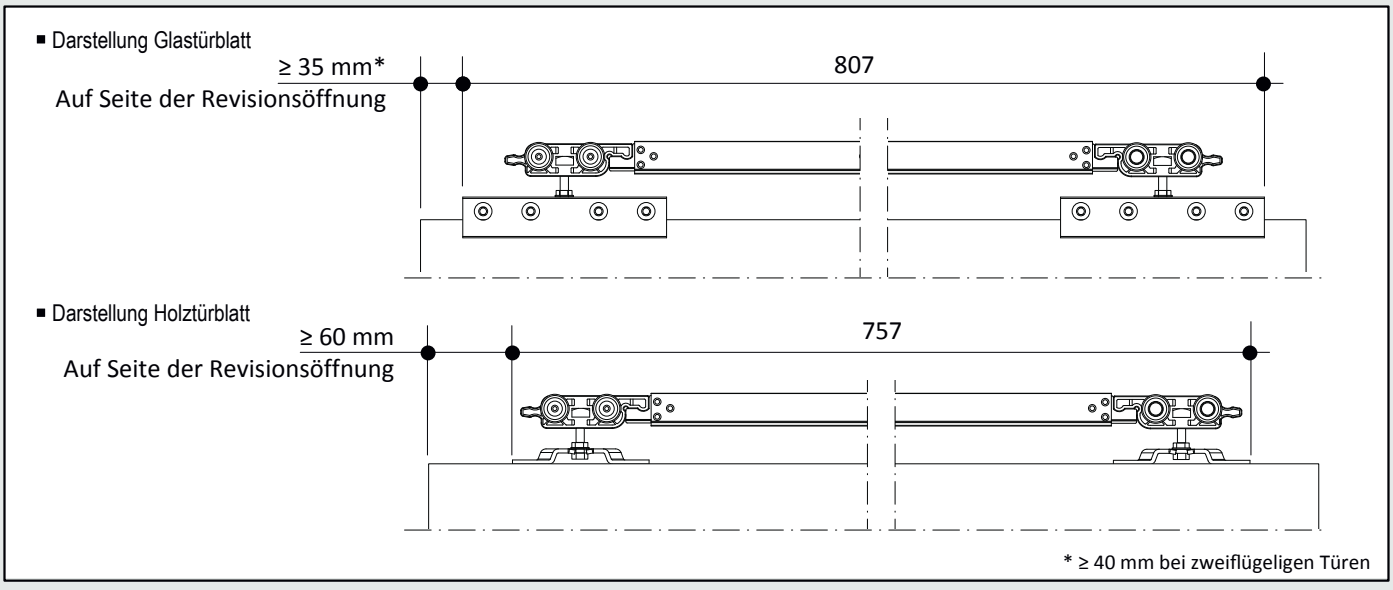

3 Laufwagen ausbauen

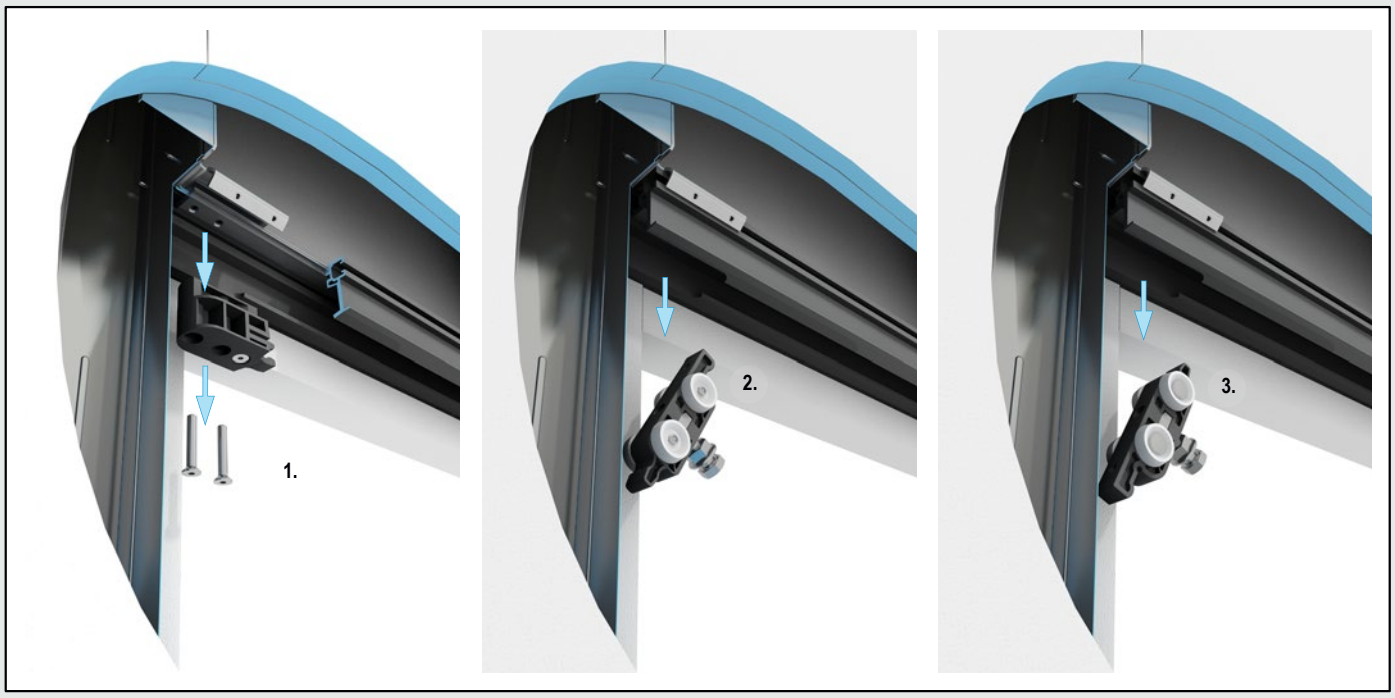

4 Raststopper auf Taschenseite ausbauen

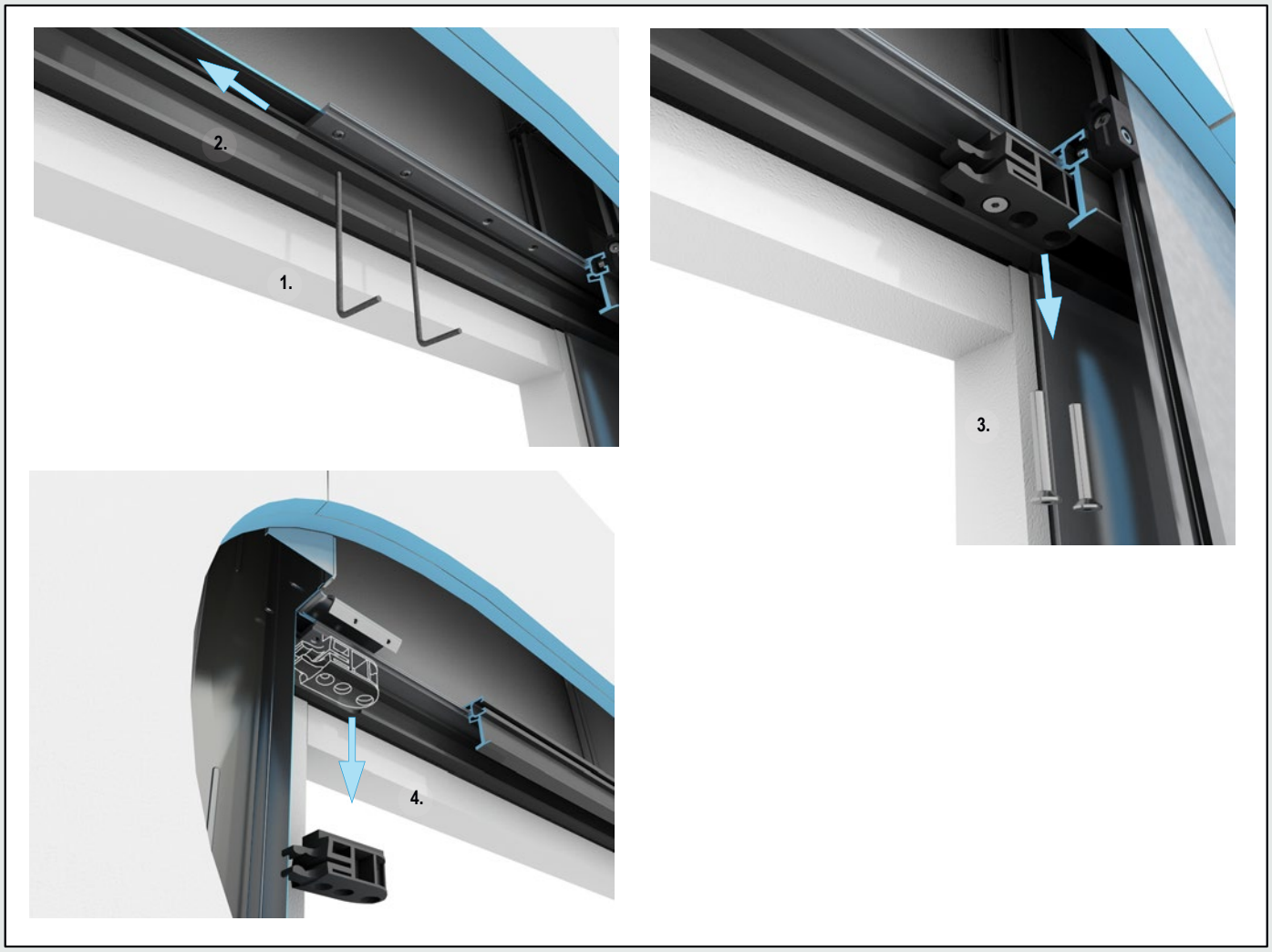

5 Anschlagstopper auf Taschenseite einsetzen

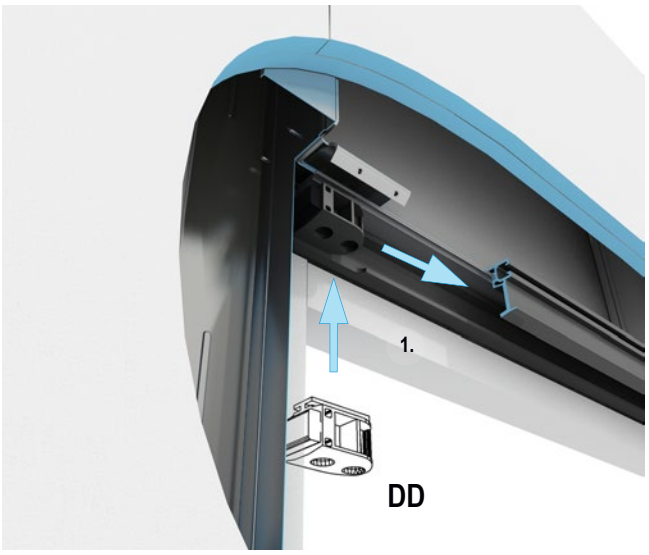

6 Laufwagen wieder einsetzen. Dabei die Ausrichtung beachten.

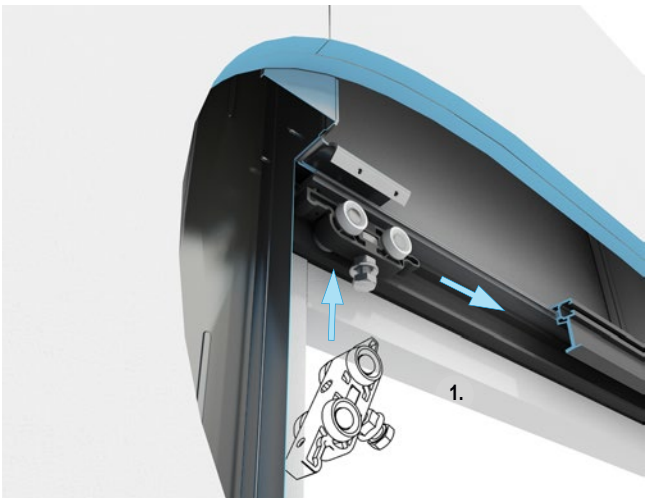

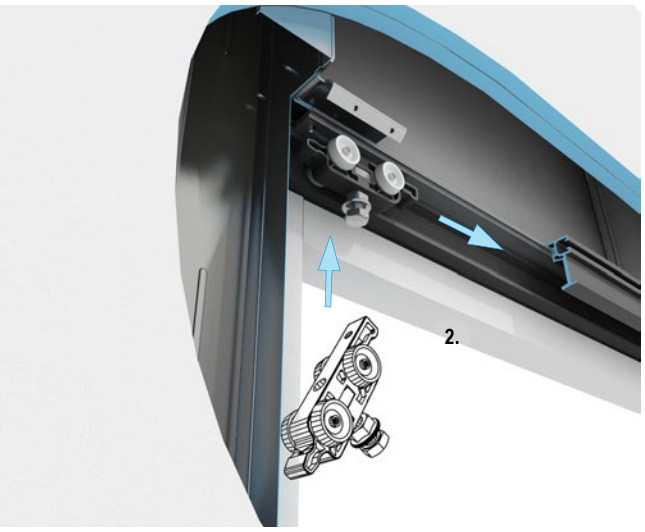

7 Mitnehmer auf der Taschenseite montieren

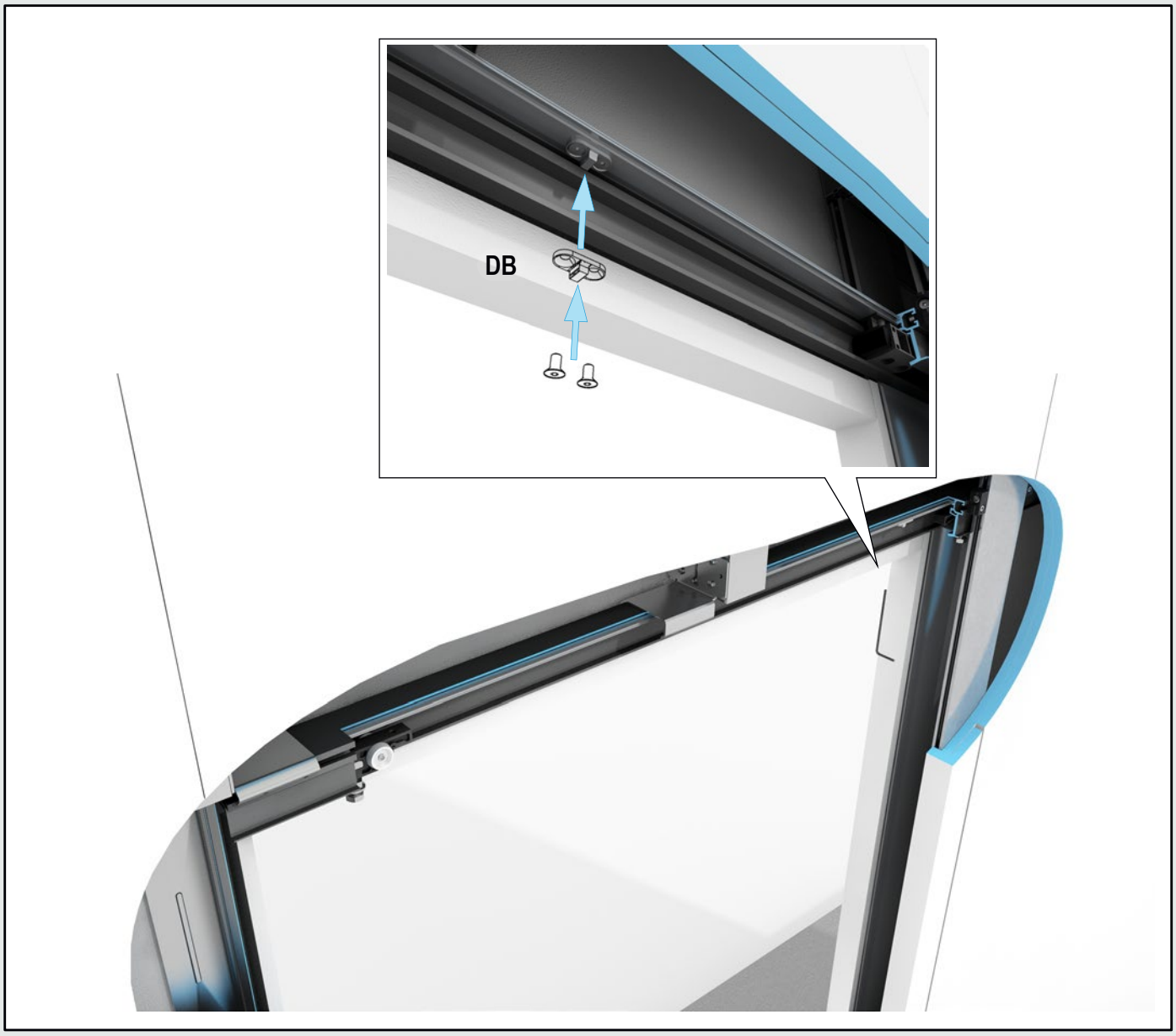

8 Dämpfer auf beiden Seiten vorspannen

9 Twin-Dämpfer einsetzen und festschrauben

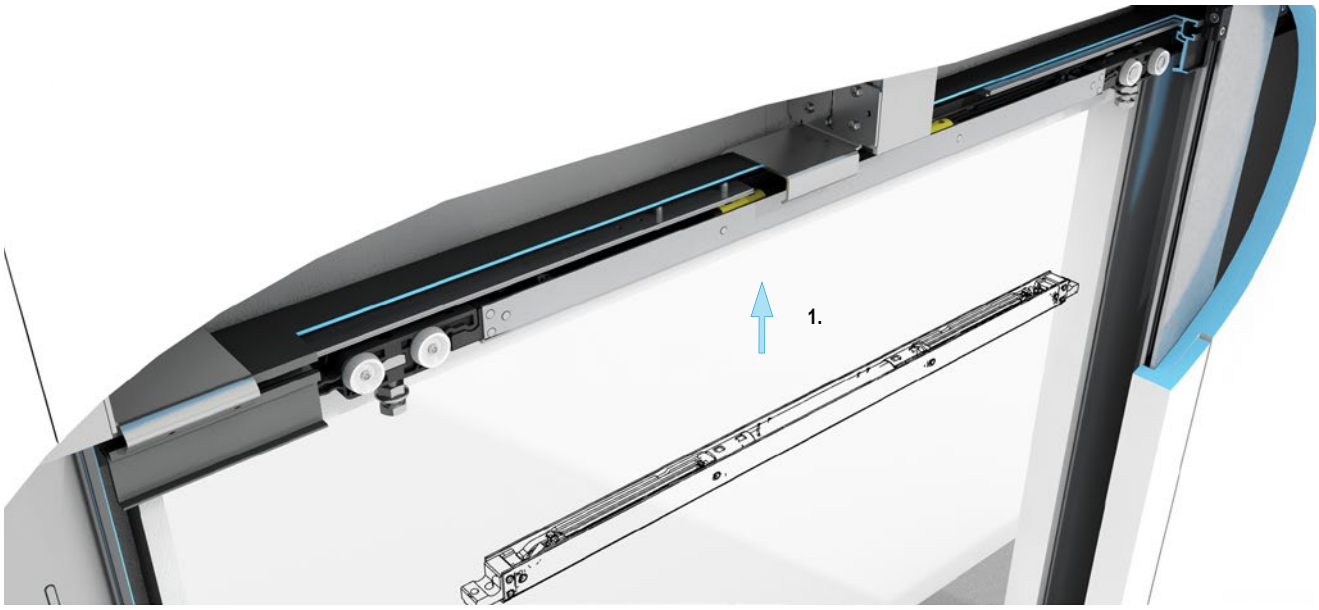

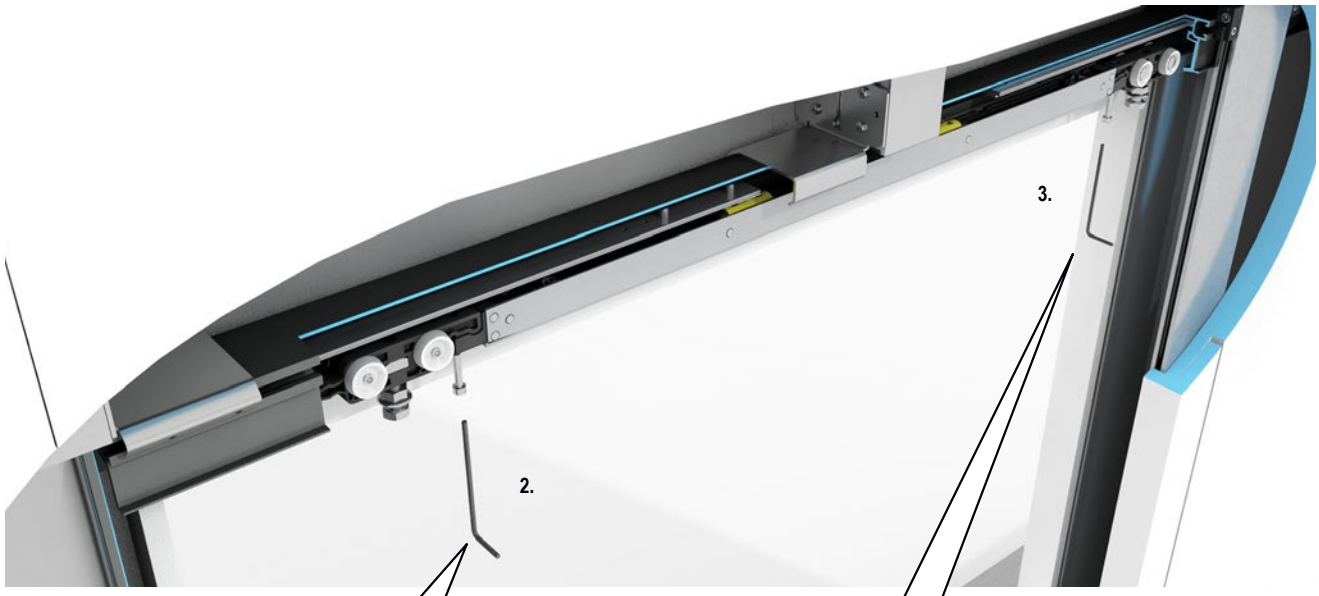

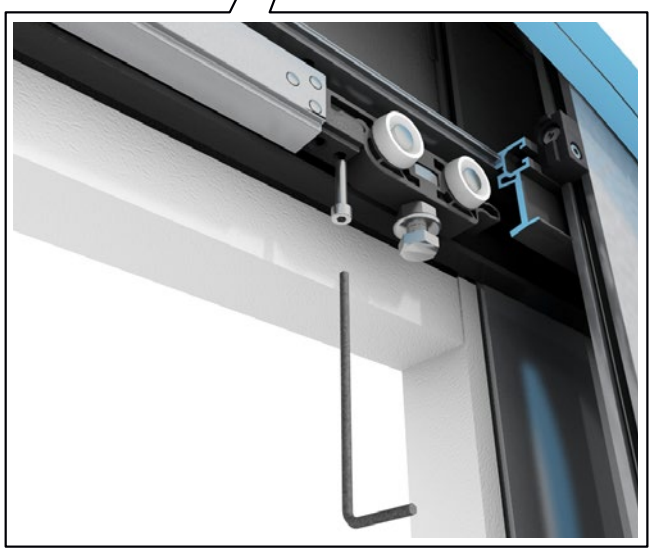

10 Anschlagstopper auf Anschlagseite montieren

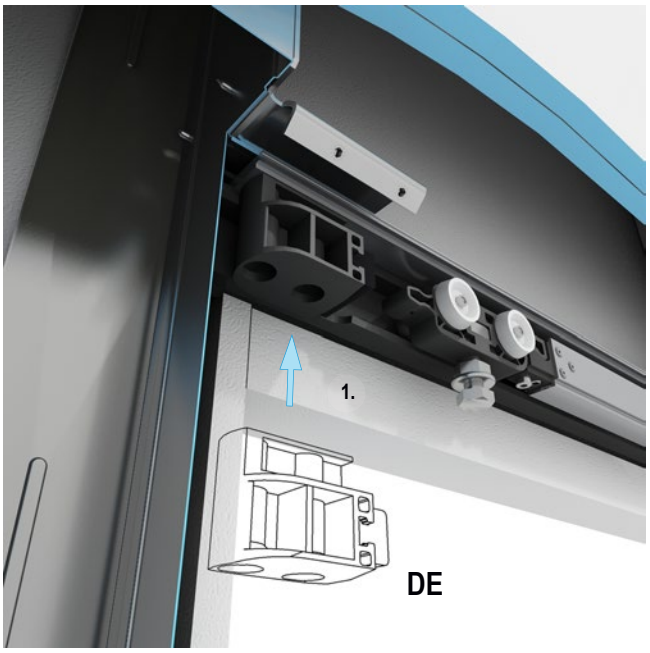

11 Mitnehmer auf der Anschlagseite montieren

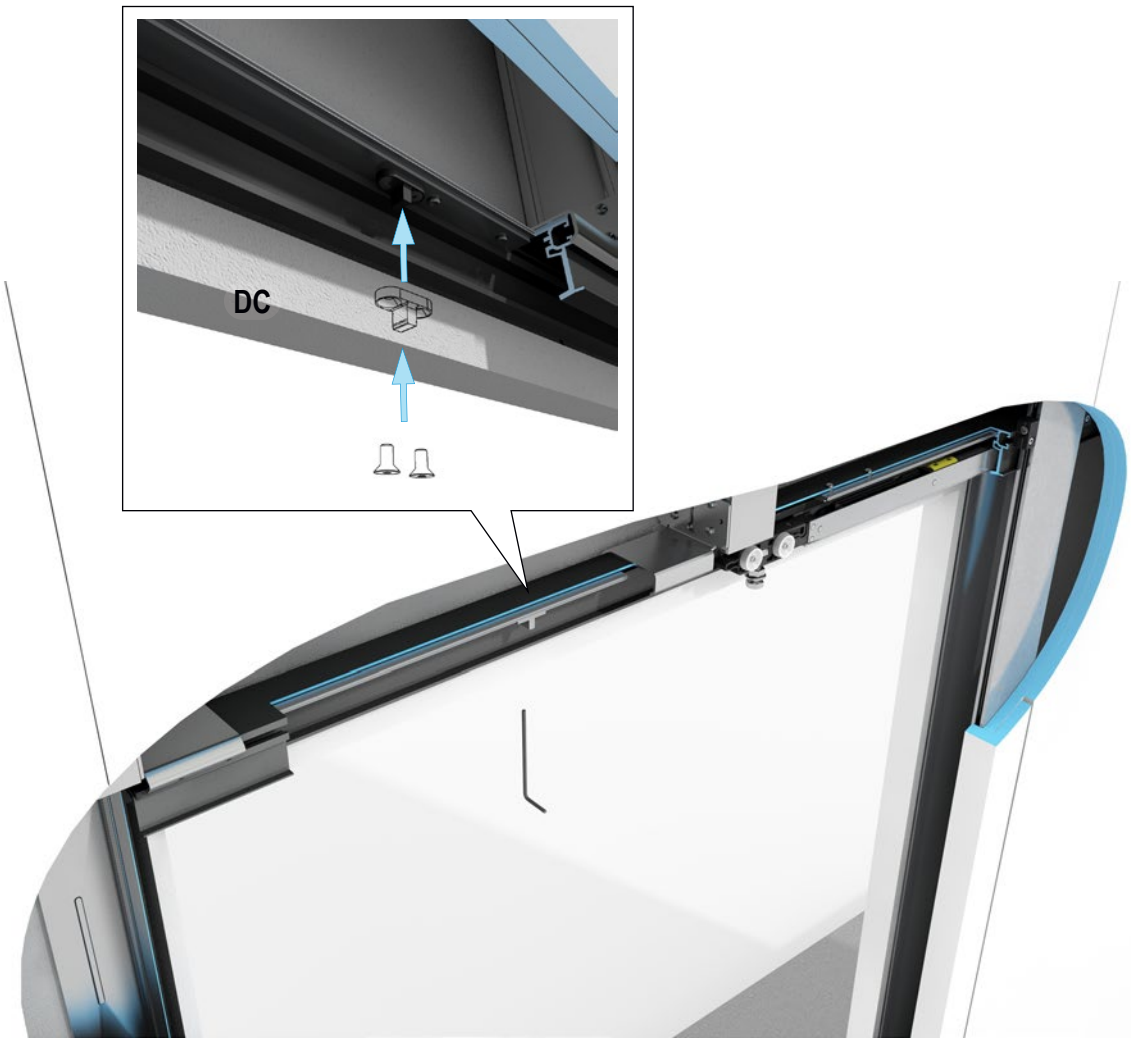

12 Stopper auf Taschenseite positionieren

Technische Änderungen vorbehalten. Es gilt die jeweils aktuelle Auflage. Konstruktive, statische und bauphysikalische Eigenschaften von Knauf Systemen können nur gewährleistet werden, wenn ausschließlich Knauf Systemkomponenten oder von Knauf empfohlene Produkte verwendet werden. Die enthaltenen Angaben entsprechen unserem derzeitigen Stand der Technik. Die allgemein anerkannten Regeln der Bautechnik, einschlägige Normen, Richtlinien und handwerklichen Regeln müssen vom Ausführenden neben den Verarbeitungsvorschriften beachtet werden. Unsere Gewährleistung bezieht sich nur auf die einwandfreie Beschaffenheit unseres Materials. Verbrauchs-, Mengen- und Ausführungsangaben sind Erfahrungswerte, die im Falle abweichender Gegebenheiten nicht ohne weiteres übertragen werden können. Alle Rechte vorbehalten. Änderungen, Nachdruck und fotomechanische sowie elektronische Wiedergabe, auch auszugsweise, bedürfen unserer ausdrücklichen Genehmigung.

* Ein Anruf bei Knauf Direkt wird mit 0,39 €/Min. berechnet. Anrufer, die nicht mit Telefonnummer in der Knauf Gips KG Adressdatenbank hinterlegt sind, z.B. private Bauherren oder Nicht-Kunden, zahlen 1,69 €/Min. aus dem deutschen Festnetz. Mobilfunk-Anrufe können abweichen, sie sind abhängig vom Netzbetreiber und Tarif.

Knauf Direkt
Techn. Auskunft-Service:
- Tel.: 09001 31-1000 *
- E-mail: knauf-direkt@knauf.de

- www.knauf.de

Tro133.de/dtsch./08.16/PO

Trockenbau-Systeme

Knauf Gips KG
Am Bahnhof 7
97346 Iphofen